Ведомость арматуры

Поз	Эскиз	Поз	Эскиз
26	4625; 1875	72	1485; 1445
50	1555; 4305	73	1710; 1305
51	4445; 1730	74	1440; 1730
54	1305; 1460	75	1510; 1305
55	1440; 1475	76	1440; 1530
67	1875; 2025	77	1690; 1885
68	1705; 1555	409	4305; 1550
69	1885; 1695	414	2025; 1875
70	1625; 1625	415	1705; 1555
71	1305; 1305		

Схема расположения выпусков для фундаментных балок в уровне подошвы

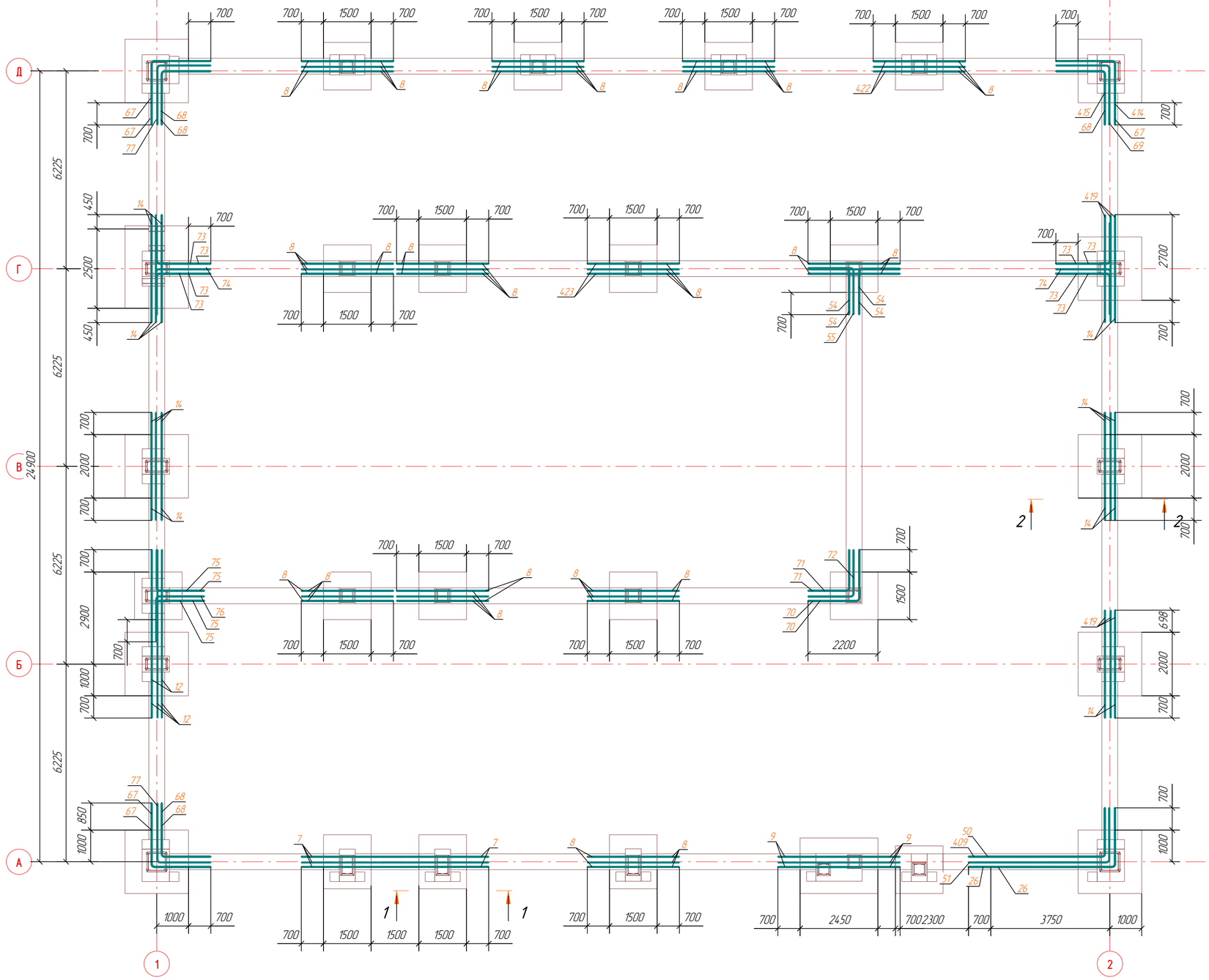

1 – 1

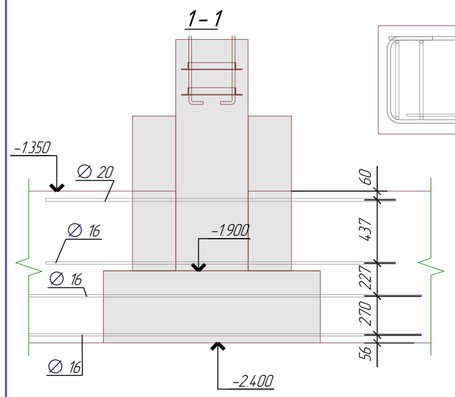

2 – 2

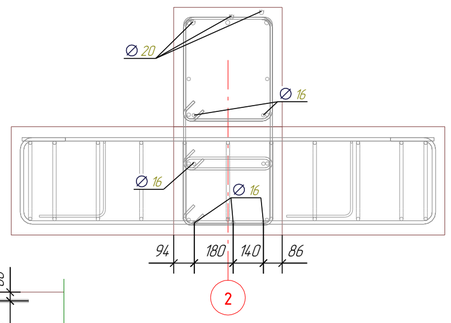

Спецификация

Поз.	Обозначение	Наименование	Кол.	Масса ед. кг	Примечание
7	ГОСТ Р 52544-2006	∅ 16 А500С, L =5900 мм	5	9.31	46.5
8	ГОСТ Р 52544-2006	∅ 16 А500С, L =2900 мм	56	4.58	256.4
9	ГОСТ Р 52544-2006	∅ 16 А500С, L =3850 мм	5	6.08	30.4
12	ГОСТ Р 52544-2006	∅ 16 А500С, L =5300 мм	5	8.36	41.8
14	ГОСТ Р 52544-2006	∅ 16 А500С, L =3400 мм	19	5.37	101.8
26	ГОСТ Р 52544-2006	∅ 20 А500С, L =6430 мм	2	15.86	31.8
50	ГОСТ Р 52544-2006	∅ 20 А500С, L =5790 мм	1	14.28	14.3
51	ГОСТ Р 52544-2006	∅ 20 А500С, L =6110 мм	1	15.07	15.1
54	ГОСТ Р 52544-2006	∅ 20 А500С, L =2690 мм	4	6.63	26.4
55	ГОСТ Р 52544-2006	∅ 20 А500С, L =2850 мм	1	7.03	7.0
67	ГОСТ Р 52544-2006	∅ 20 А500С, L =3830 мм	5	9.45	47.5
68	ГОСТ Р 52544-2006	∅ 20 А500С, L =3190 мм	5	7.87	39.5
69	ГОСТ Р 52544-2006	∅ 20 А500С, L =3510 мм	1	8.66	8.7
70	ГОСТ Р 52544-2006	∅ 20 А500С, L =3180 мм	2	7.84	15.6

Поз.	Обозначение	Наименование	Кол.	Масса ед. кг	Примечание
71	ГОСТ Р 52544-2006	∅ 20 А500С, L =2540 мм	2	6.26	12.6
72	ГОСТ Р 52544-2006	∅ 20 А500С, L =2860 мм	1	7.05	7.1
73	ГОСТ Р 52544-2006	∅ 20 А500С, L =2950 мм	8	7.28	58.4
74	ГОСТ Р 52544-2006	∅ 20 А500С, L =3100 мм	2	7.64	15.2
75	ГОСТ Р 52544-2006	∅ 20 А500С, L =2750 мм	4	6.78	27.2
76	ГОСТ Р 52544-2006	∅ 20 А500С, L =2900 мм	1	7.15	7.2
77	ГОСТ Р 52544-2006	∅ 20 А500С, L =3510 мм	2	8.66	17.4
409	ГОСТ Р 52544-2006	∅ 20 А500С, L =5790 мм	1	14.28	14.3
414	ГОСТ Р 52544-2006	∅ 20 А500С, L =3830 мм	1	9.45	9.5
415	ГОСТ Р 52544-2006	∅ 20 А500С, L =3190 мм	1	7.87	7.9
419	ГОСТ Р 52544-2006	∅ 16 А500С, L =3390 мм	6	5.35	32.2
422	ГОСТ Р 52544-2006	∅ 16 А500С, L =2900 мм	2	4.58	9.2
423	ГОСТ Р 52544-2006	∅ 16 А500С, L =2890 мм	2	4.56	9.1

Итого: кг

Изм.	Кол.уч.	Лист	№док.	Подп.	Дата	Номер проекта		
						Здание котельной с дымовой трубой		
ГИП		Пример				Пример	Стадия	Лист	Листов
Проверил		Пример					Р	7	
Разработал		Пример							
Н.Контроль		Пример				Схема расположения выпусков для фундаментных балок в уровне подошвы	bimproectua@gmail.com telegram +38096-360-32-32 BIM ПРОЕКТ	